TurnLine

BOREMEISTER

www.tungaloy.fr

Brochure Technique - 517S2F

Nouvelles barres d'alésage en acier et TungCap avec têtes interchangeable !!

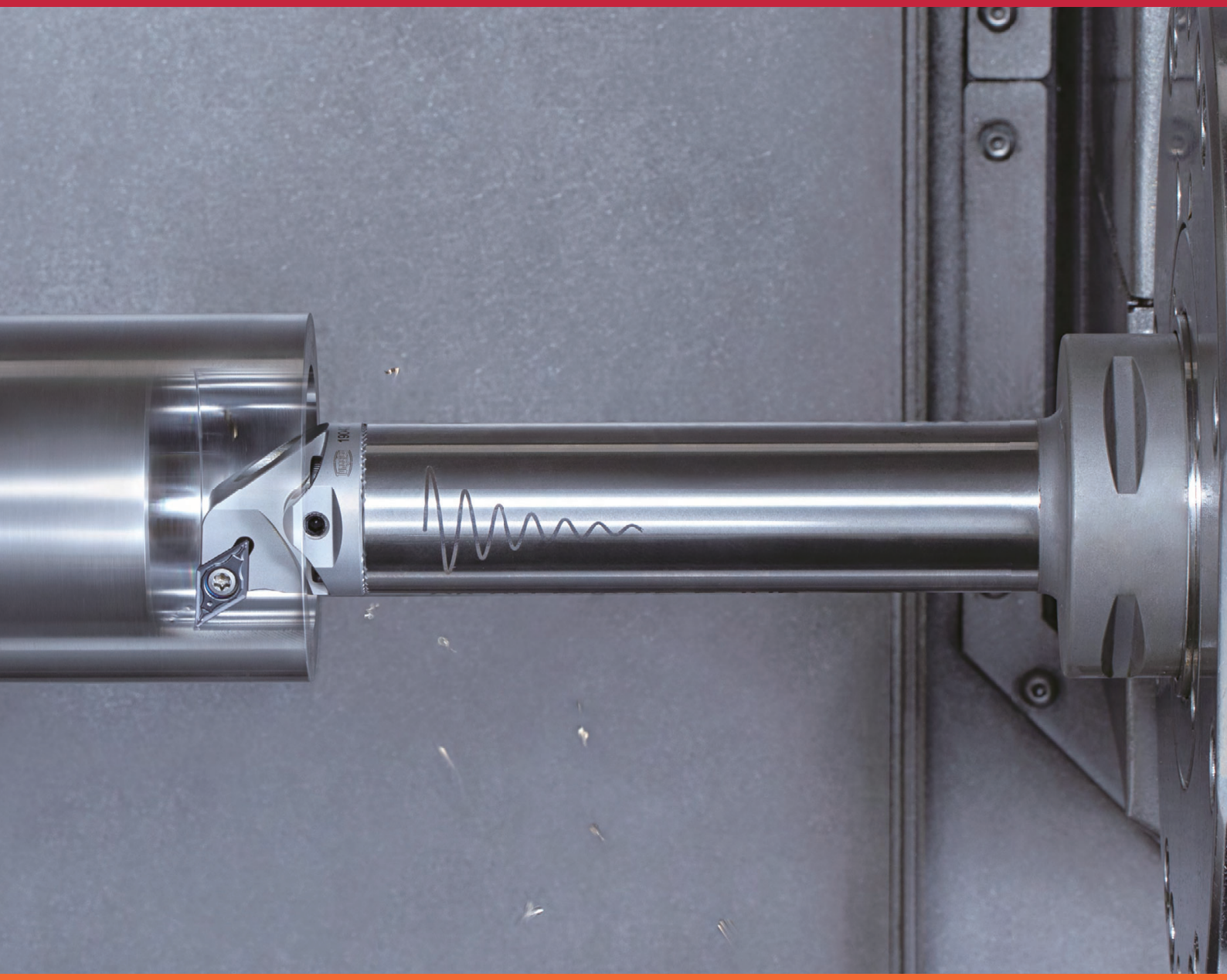

INDUSTRY 4.0

FEED the SPEED!

Une gamme plus étendue pour plus d'applications d'alésage

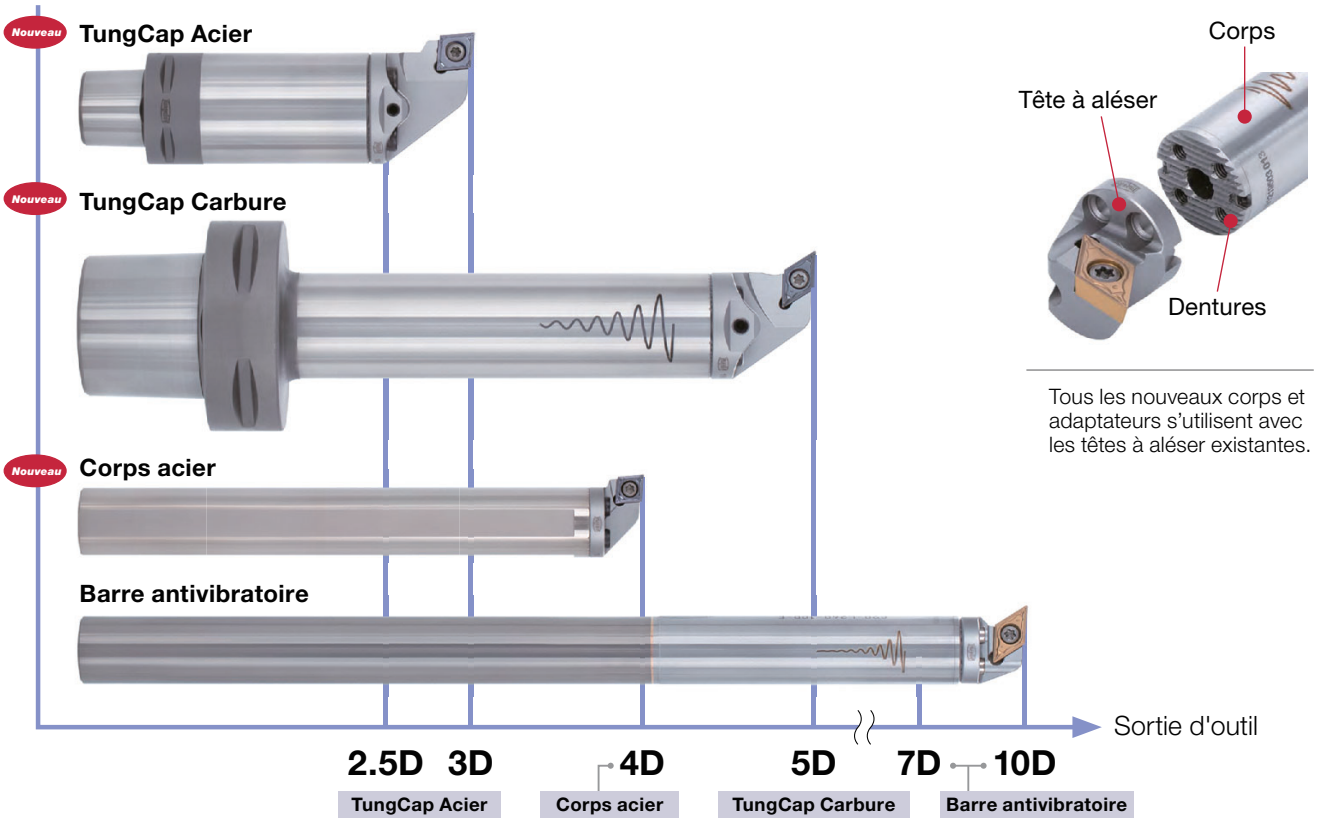

Un large choix de têtes à aléser est disponible pour différentes géométries de plaquette

PERFORMANCES D'USINAGE

Vibrations

Conventionnel

Excellente qualité de surface

Nouveau BOREMEISTER

P

Tête	: S25-SCLCR09-H
Corps	: D25-L200-4D-SH (**BoreMeister**) A25S-SCLCR09-D270 (Conventionnel)
Plaquette	: CCMT09T304-PS AH725
Matière	: S45C / C45
Vitesse de coupe	: *Vc* = 120 m/min
Avance	: *f* = 0.15 mm/tour
Prof. de passe	: *ap* = 0.5 mm
Sortie d'outil	: L/D = 4
Arrosage	: avec

C#-SH-CHP / C#-SH-E-CHP

Barres d'alésage acier et carbure avec connexion TungCap

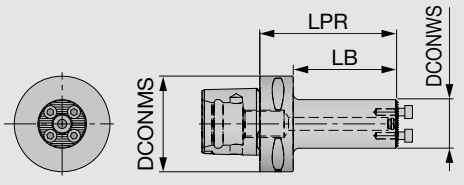

Fig. 1

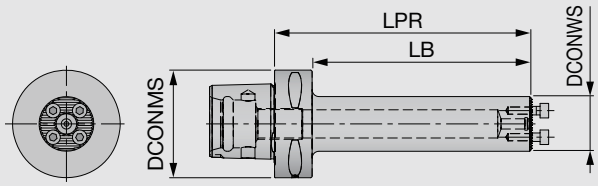

Fig. 2

Désignation	Matière	DCONWS	DCONMS	LPR	LB	Fig
C4-SH-D16-2.5D-CHP	Acier	16	40	40	20	1
C4-SH-D20-2.5D-CHP	Acier	20	40	50	30	1
C4-SH-D25-2.5D-CHP	Acier	25	40	55	35	1
C4-SH-D32-2.5D-CHP	Acier	32	40	75	55	1
C4-SH-D40-3D-CHP	Acier	40	40	80	80	1
C6-SH-D20-5D-E-CHP	Carbure	20	63	100	78	2
C6-SH-D25-5D-E-CHP	Carbure	25	63	115	93	2
C6-SH-D32-5D-E-CHP	Carbure	32	63	150	128	2
C6-SH-D40-5D-E-CHP	Carbure	40	63	185	163	2

Pièces détachées

Désignation	Vis de serrage	Clé
C4**D16...	SRM3X10DIN912	HW2.5
C4/C6**D20...	SRM3.5X10DIN912	HW2.5
C4/C6**D25...	SRM4X12DIN912	HW3.0
C4/C6**D32...	SRM5X12DIN912	HW4.0
C4/C6**D40...	SRM6X16DIN912	HW5.0

D#4D-SH

Corps acier pour tournage interne avec arrosage intégré

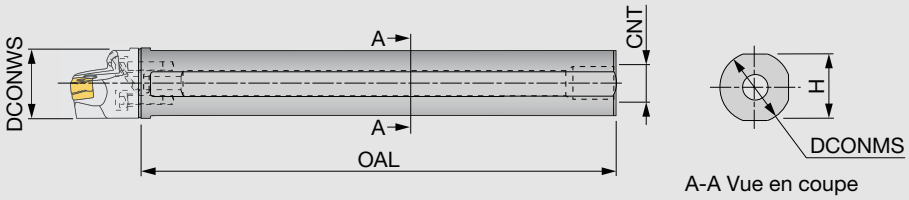

Désignation	Matière	DCONWS	DCONMS	OAL	CNT	H
D16-L105-4D-SH	Acier	16	16	105	UNC-2B 3/8"-16	15
D20-L140-4D-SH	Acier	20	20	140	UNFC-2B 3/8"-24	18
D25-L200-4D-SH	Acier	25	25	200	UNF-2B 1/2"-20	23
D32-L218-4D-SH	Acier	32	32	218	UNF-2B 1/2"-20	29
D40-L283-4D-SH	Acier	40	40	283	UNF-2B 1/2"-20	36

Pièces détachées

Désignation	Vis de serrage	Clé
D16**4D-SH	SRM3X10DIN912	HW2.5
D20**4D-SH	SRM3.5X10DIN912	HW2.5
D25**4D-SH	SRM4X12DIN912	HW3.0
D32**4D-SH	SRM5X12DIN912	HW4.0
D40**4D-SH	SRM6X16DIN912	HW5.0

Tungaloy Corporation
11-1 Yoshima-Kogyodanchi
Iwaki-city, Fukushima 970-1144 Japan
Phone: +81-246-36-8501
Fax: +81-246-36-8542
www.tungaloy.co.jp

Tungaloy America, Inc.
3726 N Ventura Drive
Arlington Heights,IL 60004, U.S.A.
Phone: +1-888-554-8394
Fax: +1-888-554-8392
www.tungaloy.fr/us

Tungaloy Canada
432 Elgin St. Unit 3
Brantford, Ontario N3S 7P7, Canada
Phone: +1-519-758-5779
Fax: +1-519-758-5791
www.tungaloy.fr/ca

Tungaloy de Mexico S.A.
C Los Arellano 113,
Parque Industrial Siglo XXI
Aguascalientes, AGS, Mexico 20290
Phone: +52-449-929-5410
Fax: +52-449-929-5411
www.tungaloy.fr/mx

Tungaloy do Brasil Ltda.
Avd. Independencia N4158 Residencial Flora
13280-000 Vinhedo, São Paulo, Brasil
Phone: +55-19-38262757
Fax: +55-19-38262757
www.tungaloy.fr/br

Tungaloy Germany GmbH
An der Alten Ziegelei 1
D-40789 Monheim, Germany
Phone: +49-2173-90420-0
Fax: +49-2173-90420-19
www.tungaloy.fr/de

Tungaloy France S.A.S.
1 rue de la Terre de feu
91940 Les Ulis, France
+33-1-6486-4300
Fax: +33-1-6907-7817
www.tungaloy.fr

Tungaloy Italia S.r.l.
Via E. Andolfato 10
I-20126 Milano, Italy
Phone: +39-02-252012-1
Fax: +39-02-252012-65
www.tungaloy.fr/it

Tungaloy Czech s.r.o.
Turanka 115
CZ-627 00 Brno, Czech Republic
Phone: +420-532 123 391
Fax: +420-532 123 392
www.tungaloy.fr/cz

Tungaloy Scandinavia AB
Bultgatan 38
442 40 Kungälv, Sweden
Phone: +46-462119200
Fax: +46-462119207
www.tungaloy.fr/se

Tungaloy Rus, LLC
Andropova avenue, h.18/7,
11 floor, office 3, 115432,
Moscow, Russia
Phone: +7-499-683-01-80
Fax: +7-499-683-01-81
www.tungaloy.fr/ru

Tungaloy Polska Sp. z o.o.
Ul. Irysowa 1, 55-040 Bielany
Wrocławskie, Poland
Phone: +48 607 907 237
www.tungaloy.fr/pl

Tungaloy U.K. Ltd
Gallan Park, Watling Street,
Cannock, WS110XG, UK
Phone: +44 121 4000 231
Fax: +44 121 270 9694
www.tungaloy.fr/uk

Tungaloy Hungary Kft
Erzsébet királyné útja 125
H-1142 Budapest, Hungary
Phone: +36 1 781-6846
Fax: +36 1 781-6866
www.tungaloy.fr/hu

Tungaloy Turkey
Serifali Mah.bayraktar Bulvari Kule Sk. No:26
34775 Umraniye / Istanbul / Turkey
Phone: +90 216 540 04 67
Fax: +90 216 540 04 87
www.tungaloy.fr/tr

Tungaloy Benelux b.v.
Tjalk 70
NL-2411 NZ Bodegraven, Netherlands
Phone: +31 172 630 420
Fax: +31 172 630 429
www.tungaloy.fr/nl

Tungaloy Croatia
Ulica bana Josipa Jelačića 87,
10430, Samobor, Croatia
Phone: +385 1 3326 604
Fax: +385 1 3327 683
www.tungaloy.fr/hr

Tungaloy Cutting Tool (Shanghai) Co.,Ltd.
Rm No 401 No.88 Zhabei
Jiangchang No.3 Rd
Shanghai 200436, China
Phone: +86-21-3632-1880
Fax: +86-21-3621-1918
www.tungaloy.fr/cn

Tungaloy Cutting Tools (Taiwan) Co.,Ltd.
9F. No.293, Zhongyang Rd,
Xinzhuang Dist, New Taipei City,
24251 Taiwan
Phone: +886-2-8521-9986
Fax: +886-2-8521-8935
www.tungaloy.fr/tw

Tungaloy Cutting Tools (Thailand) Co.,Ltd.
Interlink tower 4th Fl.
1858/5-7 Bangna-Trad Road
km.5 Bangna, Bangna, Bangkok 10260
Thailand
Phone: +66-2-751-5711
Fax: +66-2-751-5715
www.tungaloy.fr/th

Tungaloy Singapore (Pte.), Ltd.
62 Ubi Road 1, #06-11 Oxley BizHub 2
Singapore 408734
Phone: +65-6391-1833
Fax: +65-6299-4557
www.tungaloy.fr/sg

Tungaloy Vietnam
LE04.38, Lexington Residence
67 Mai Chi Tho St., Dist. 2,
Ho Chi Minh City, Vietnam
Phone: +84-2837406660
www.tungaloy.fr/sg

Tungaloy India Pvt. Ltd.
Indiabulls Finance Centre,
Unit # 902-A, 9th Floor,
Tower 1, Senapati Bapat Marg,
Elphinstone Road (West),
Mumbai -400013, India
Phone: +91-22-6124-8804
Fax: +91-22-6124-8899
www.tungaloy.fr/in

Tungaloy Korea Co., Ltd
#1312, Byucksan Digital Valley 5-cha
Beotkkot-ro 244, Geumcheon-gu
153-788 Seoul, Korea
Phone: +82-2-2621-6161
Fax: +82-2-6393-8952
www.tungaloy.fr/kr

Tungaloy Malaysia Sdn Bhd
50 K-2, Kelana Mall, Jalan SS6/14
Kelana Jaya, 47301
Petaling Jaya, Selangor Darul Ehsan
Malaysia
Phone: +603-7805-3222
Fax: +603-7804-8563
www.tungaloy.fr/my

Tungaloy Australia Pty Ltd
Unit 68 1470 Ferntree Gully Road
Knoxfield 3180 Victoria, Australia
Phone: +61-3-9755-8147
Fax: +61-3-9755-6070
www.tungaloy.fr/au

PT. Tungaloy Indonesia
Kompleks Grand Wisata Block AA-10 No.3-5
Cibitung
Bekasi 17510, Indonesia
Phone: +62-21-8261-5808
Fax: +62-21-8261-5809
www.tungaloy.fr/id

Tungaloy Ibérica S.L.
C/Miquel Servet, 43B, Nau 7
Pol. Ind. Bufalvent
ES-08243 Manresa (BCN), Spain
Phone: +34 93 113 1360
Fax: +34 93 876 2798
www.tungaloy.fr/es

Member IMC Group
Tungaloy
INDUSTRY 4.0

www.tungaloy.fr

AS9100 Certified
78006
2015.11.04

ISO14001 Certified
EC97J1123
1997.11.26

FIND US ON THE CLOUD!
machiningcloud.com

TUNGALOY ATLAS

Dr. Carbide Tungaloy