TurnLine

BOREMEISTER

www.tungaloy.com/cn

Tungaloy Report No. 517-C

深孔镗孔的无振刀加工解决方案

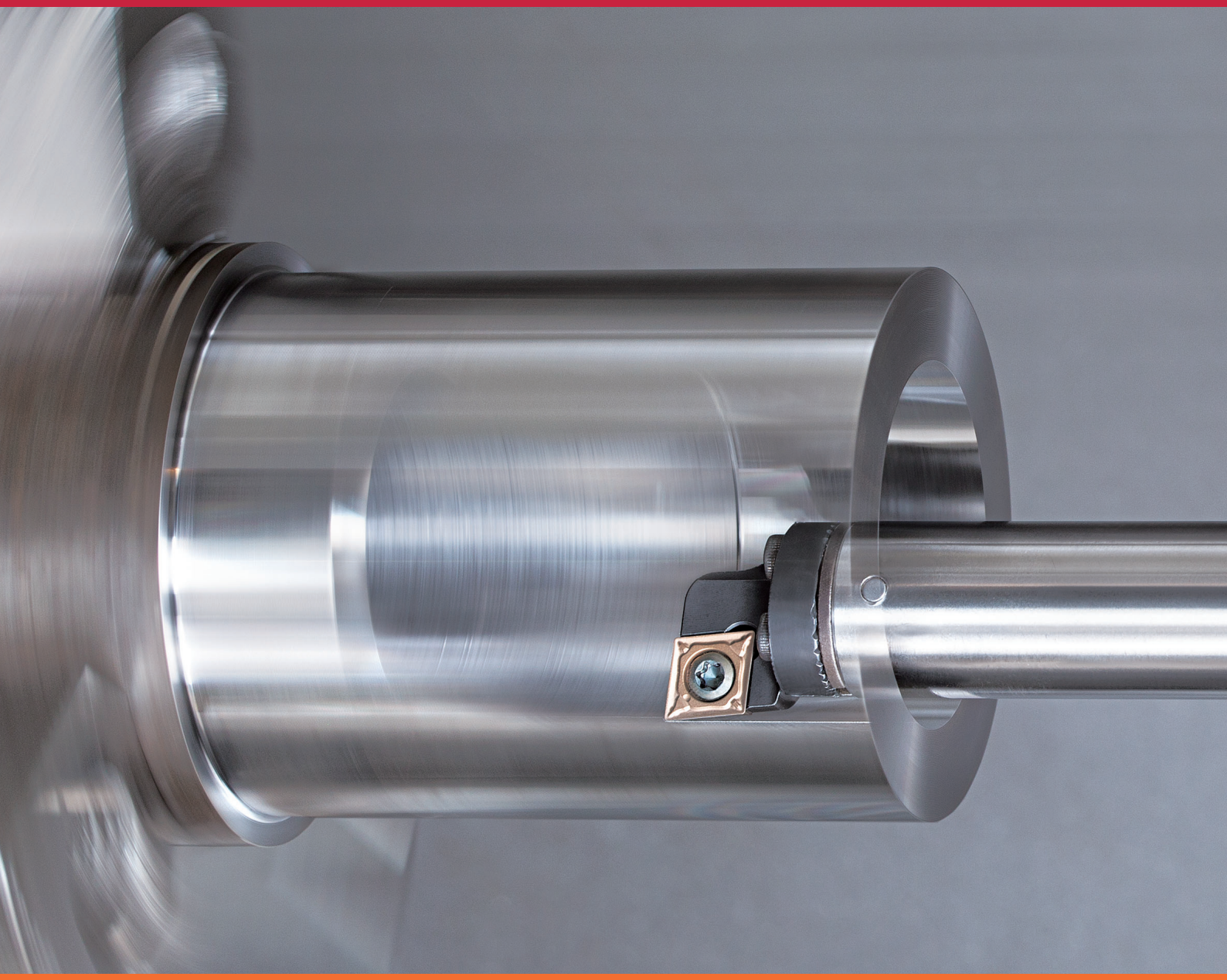

INDUSTRY 4.0

FEED the SPEED!

倍　速　加　工

TurnLine

BOREMEISTER

TUNGALOY ANTI-VIBRATION TURNING

TUNGTURN FORCE

ACCELERATED MACHINING

能够克服刀具悬伸达到 L/D = 10 倍径挑战的加工解决方案

BOREMEISTER
TUNGALOY ANTI-VIBRATION TURNING

刀体内特殊的抗振机构能够减少长悬伸达 L/D = 10 倍径深孔镗孔加工时的振刀问题

— 最小镗孔直径：ø20 mm
— 内冷供给提高了深孔加工时的排屑能力
— 不同类型的刀头可用于不同的刀片形状

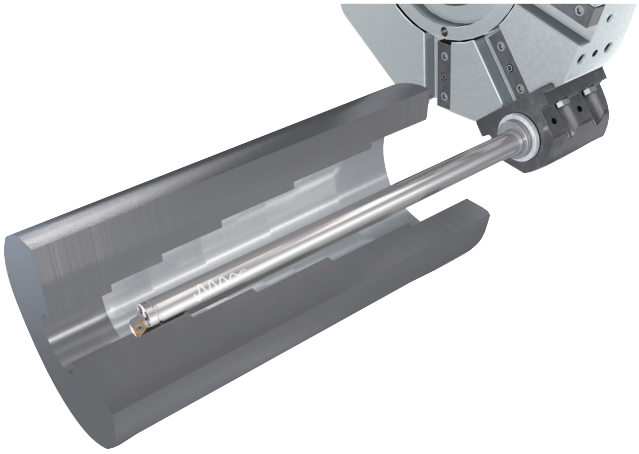

振动抑制机构

当切削力在长悬伸设置的镗刀杆上产生振动时，刀杆的振动抑制机构抵消了刀具的运动并消除了振动。
抑制机构由弹簧原件支撑的配重组成。
振动的快速消除减少了噪音和振刀痕。

— 减振机构的示意图

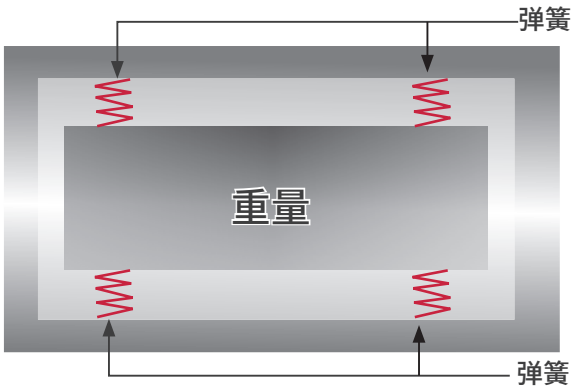

— 有或没有振动阻尼器的刀具振动

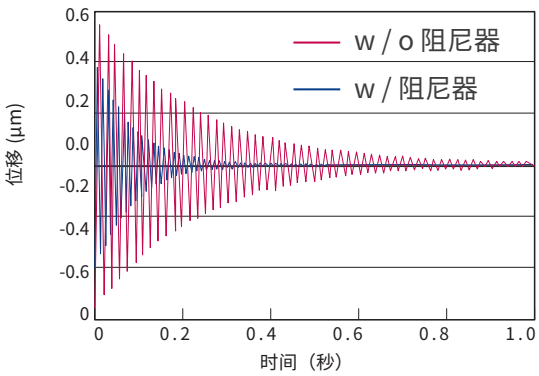

标准品阵容

BoreMeister 抗振刀杆

	柄部直径 (mm)						
L/D	ø16	ø20	ø25	ø32	ø40	ø50	ø60
7	○	○	○	○	△	△	△
10	●	●	○	○	△	△	△

○ : 钢刀杆
● : 硬质合金刀杆
△ : 订制

BoreMeister 刀头

	柄部直径 (mm)				
刀片形状	ø16	ø20	ø25	ø32	ø40, ø50, ø60
CCMT	○	○	○	○	△
DCMT	○	○	○	○	△
VCMT		○	○	△	△
DNMG				△	△
VNMG					△

○ : 标准品
△ : 订制

BoreMeister 由抗振刀杆和可互换镗刀头组成，特点是采用锯齿接口用于高精度转位。它们是由螺丝连接，允许适用宽范围的切削刀头实现较高的灵活性。

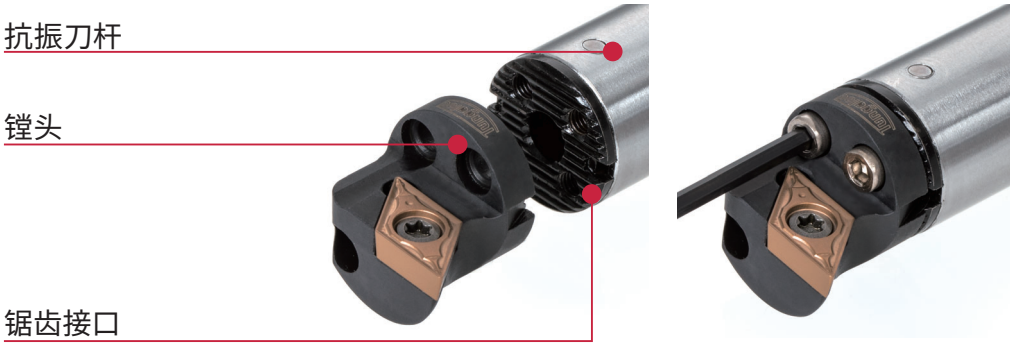

镗刀杆选型指南

对于超过 5xL/D 的长悬伸加工，使用抗振刀杆更有效。

根据长径比的刀具选型

钢制刀杆	镶硬质合金条刀杆	硬质合金刀杆	BoreMeister
L/D ≤ 3	L/D ≤ 4	L/D ≤ 5	L/D ≤ 10

有刀具订制需求，请联系泰珂洛产品部

一般使用建议

1. 机床夹紧建议

夹紧稳定性对于 BoreMeister 实现其最大的抗振能力非常重要。当锁紧圆柱刀杆，泰珂洛建议使用开口套筒刀柄，该刀柄能够夹紧刀杆保证最大的接触面积。不能使用传统的螺钉锁紧方法，因为可能会造成刀具损坏并且不能很好的防止振刀。

锁紧方法

直接螺钉锁紧

开口式套筒刀柄的使用

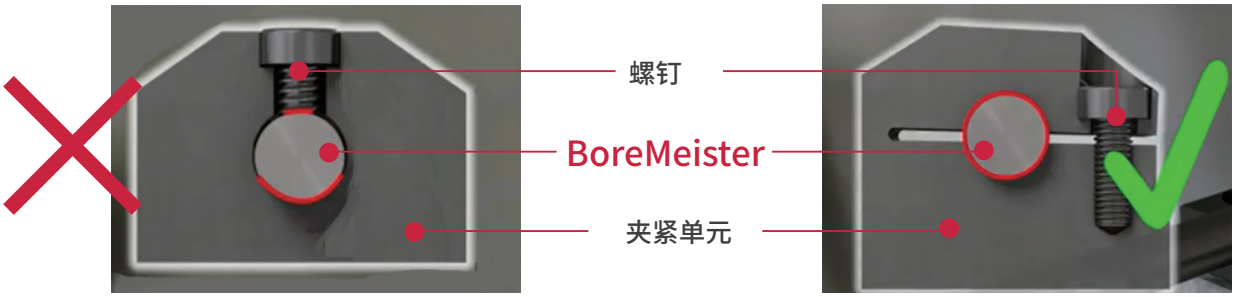

有刀具订制需求，请联系泰珂洛产品部

BoreMeister 的锁紧长度应该是 L/D = 4 或更多。

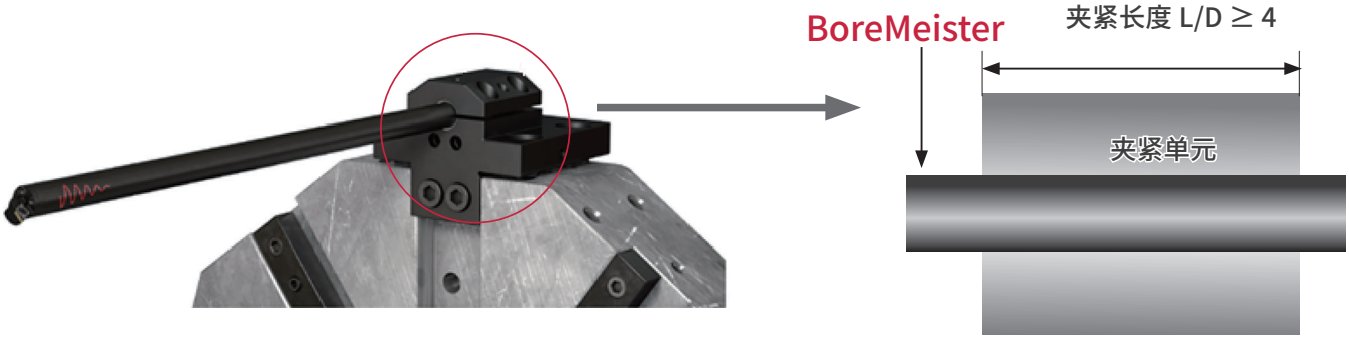

2. 中心高度定位

精确的中心高度定位是实现正确的尺寸公差和表面光洁度的另一个重要因素。BoreMeister 在其圆柱形柄上没有平面来保证刀具中心。使用千分表适当调整刀具中心高度，同时在锯齿形接口上微调镗刀头。

S-SCLCR/L-H

螺钉上压式可互换镗刀头用于正角 80°菱形刀片

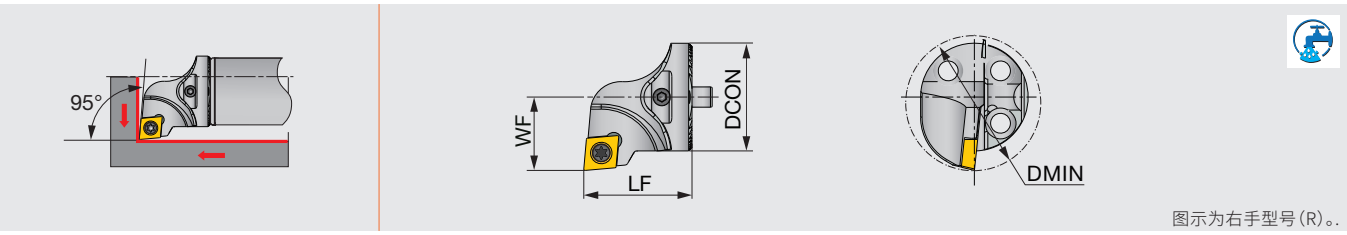

图示为右手型号(R)。.

型号	DMIN	DCON	WF	LF	柄部尺寸	刀片
S16-SCLCR/L06-H	20	16	11	20	D16	CC**0602...
S20-SCLCR/L09-H	25	20	13	20	D20	CC**09T3...
S25-SCLCR/L09-H	32	25	17	22	D25	CC**09T3...
S32-SCLCR/L09-H	40	30	22	32	D32	CC**09T3...
S40-SCLCR/L12T-H	50	40	27	38	D40, D50, D60	CC**1204...

注意：当使用右手或者左手刀片时，右手刀片（R）用于左手刀杆 (SCLCL** 型)，左手刀片（L）用于右手刀杆 (SCLCR** 型)。

备件

型号	夹紧螺钉	扳手	垫片	垫片螺钉
S16-SCLCR/L06-H	SR14-548	T-7/5	-	-
S20-SCLCR/L09-H	SR16-236	T-15/5	-	-
S25-SCLCR/L09-H	SR16-236	T-15/5	-	-
S32-SCLCR/L09-H	SR16-236	T-15/5	-	-
S40-SCLCR/L12T-H	SR16-212	T-20/5	TCC4-2	SRTC-4

S-SDUCR/L-H

螺钉上压式可互换镗刀头用于正角 55°菱形刀片

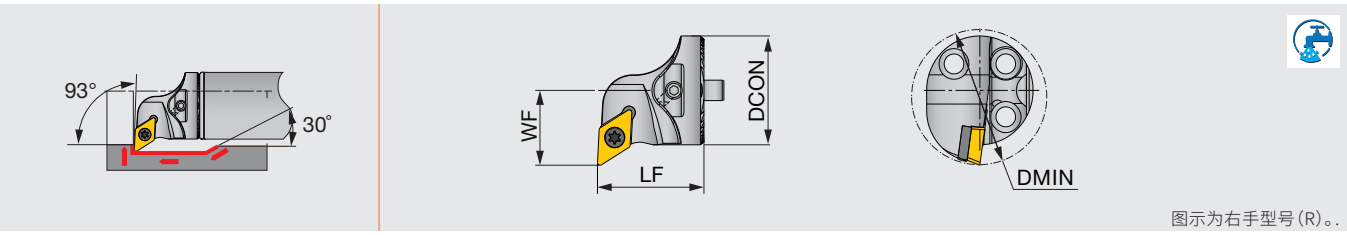

图示为右手型号(R)。.

型号	DMIN	DCON	WF	LF	柄部尺寸	刀片
S16-SDUCR/L07-H	20	16	11	20	D16	DC**0702...
S20-SDUCR/L11-H	25	20	13	20	D20	DC**11T3...
S25-SDUCR/L11-H	32	25	17	20	D25	DC**11T3...
S32-SDUCR/L11T-H	40	32	22	32	D32	DC**11T3...
S40-SDUCR/L11T-H	50	40	27	32	D40, D50, D60	DC**11T3...

注意：当使用右手或左手刀片时，右手刀片（R）用于左手刀杆 (SDUCL** 型)，左手刀片（L）用于右手刀杆 (SDUCR** 型)。

备件

型号	夹紧螺钉	扳手	垫片	垫片螺钉
S16-SDUCR/L07-H	SR14-548	T-7/5	-	-
S20-SDUCR/L11-H	SR16-236P	T-15/5	-	-
S25-SDUCR/L11-H	SR16-236P	T-15/5	-	-
S32-SDUCR/L11T-H	SR16-236P	T-15/5	TDC3-1P	SRTC-3P
S40-SDUCR/L11T-H	SR16-236P	T-15/5	TDC3-1P	SRTC-3P

S-SVUCR/L-H

螺钉上压式可互换镗刀头用于正角 35°菱形刀片

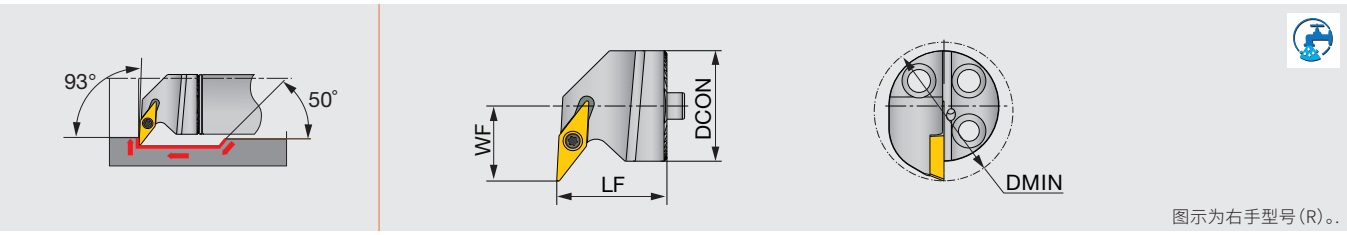

图示为右手型号(R)。.

型号	DMIN	DCON	WF	LF	柄部尺寸	刀片
S20-SVUCR/L11-H	27	20	16	20	D20	VC**1103...
S25-SVUCR/L11-H	31	25	17	25	D25	VC**1103...

注意 : 当使用右手或左手刀片时，右手刀片 (R) 用于左手刀杆 (SVUCL** 型)，左手刀片 (L) 用于右手刀杆 (SVUCR** 型)。

备件

型号	夹紧螺钉	扳手
S20-SVUCR/L11-H	SR14-560	T-8/5
S25-SVUCR/L11-H	SR14-560	T-8/5

S-SVLCR/L-H

螺钉上压式可互换镗刀头用于正角 35°菱形刀片

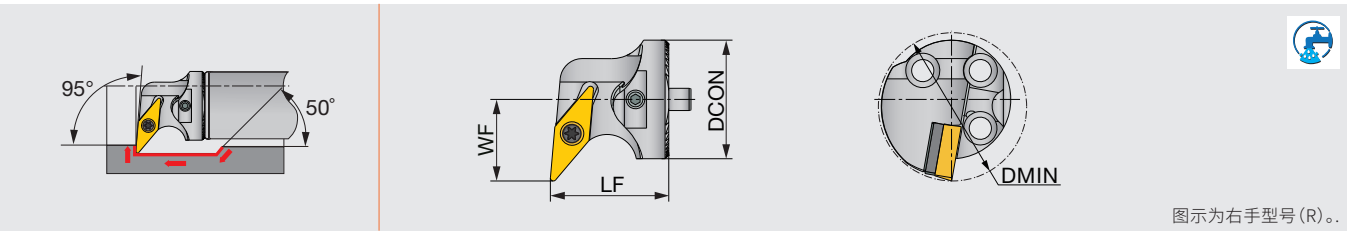

图示为右手型号(R)。.

型号	DMIN	DCON	WF	LF	柄部尺寸	刀片
S32-SVLCR/L16T-H	40	32	22	32	D32	VC**1604...
S40-SVLCR/L16T-H	50	40	27	32	D40, D50, D60	VC**1604...

注意 : 当使用右手或左手刀片时，右手刀片 (R) 用于左手刀杆 (SVLCL** 型)，左手刀片 (L) 用于右手刀杆 (SVLCR** 型)。

备件

型号	夹紧螺钉	扳手	垫片	垫片螺钉
S32-SVLCR/L16T-H	SR16-236P	T-15/5	TVC 3-1P	SRTC-3P
S40-SVLCR/L16T-H	SR16-236P	T-15/5	TVC 3-1P	SRTC-3P

S-DDUNR/L-H

双重锁紧式可互换镗刀头用于负角 55°菱形刀片

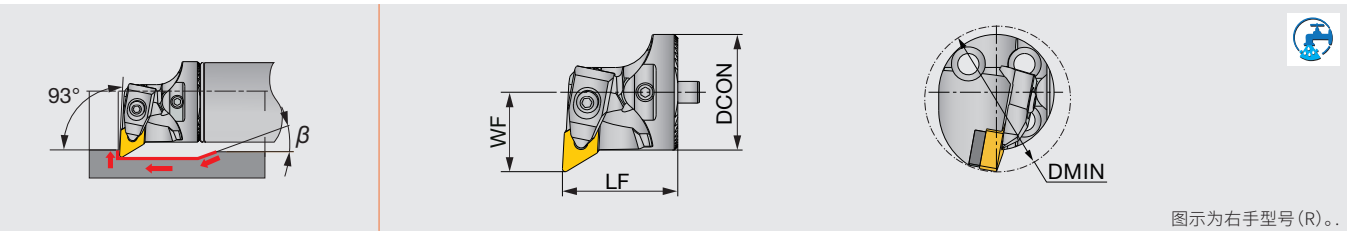

型号	DMIN	DCON	WF	LF	柄部尺寸	刀片
S32-DDUNR/L11T-H	40	32	22	32	D32	DN**1104...
S40-DDUNR/L15T-H	50	40	27	32	D40, D50, D60	DN**1504/06...

注意：当使用右手或左手刀片时，右手刀片 (R) 用于左手刀杆 (DDUNL** 型)，左手刀片 (L) 用于右手刀杆 (DDUNR** 型)。

备件

型号	垫片	垫片螺钉	压板	夹紧螺钉	弹簧	扳手
S32-DDUNR/L11T-H	RDT3-2	SR40085I	LCGR-3	SRRC3	KSP3	HW2.5
S40-DDUNR/L15T-H	RDT433	SR14-506	DLM4	DLS4	DSP4	HW3.0
S40-DDUNR/L15T-H	RDT443	SR14-506	DLM4	DLS4	DSP4	HW3.0

S-DVUNR/L-H

双重锁紧式可互换镗刀头用于负角 35°菱形刀片

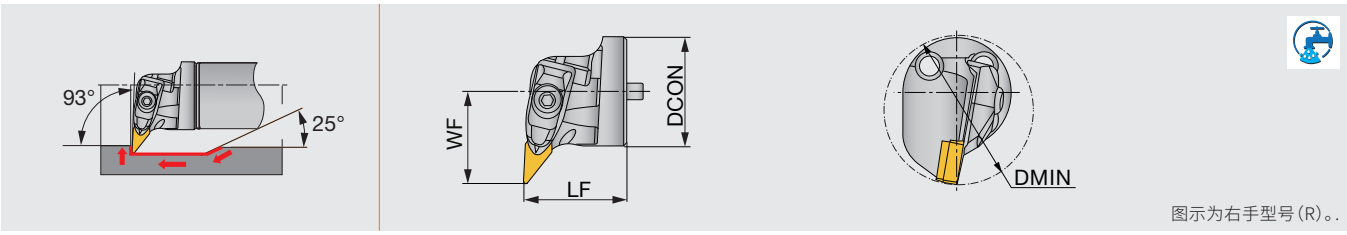

型号	DMIN	DCON	WF	LF	柄部尺寸	刀片
S40-DVUNR/L16T-H	52	40	30	36	D40, D50, D60	VN**1604...

备件

型号	垫片	垫片螺钉	压板	夹紧螺钉	弹簧	扳手
S40-DVUNR/L16T-H	ASV322	SR35080I	DLM3V	SR10402267	KSP5	HW4.0

直柄

带内冷的抗振刀杆用于可互换车削刀头

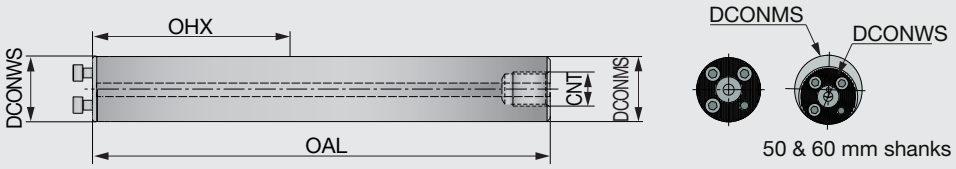

型号	材料	DCONWS	DCONMS	OAL	OHX	CNT
D16-L156-7D-C	钢	16	16	156	92	G1/8
G16-L204-10D-E	硬质合金	16	16	204	140	-
D20-L200-7D-C	钢	20	20	200	120	G1/4
G20-L260-10D-E	硬质合金	20	20	260	180	-
D25-L255-7D-C	钢	25	25	255	155	G1/4
D25-L330-10D-C	钢	25	25	330	230	G1/4
D32-L320-7D-C	钢	32	32	320	192	G3/8
D32-L416-10D-C	钢	32	32	416	288	G3/8
D40-L408-7D-C	钢	40	40	408	248	G1/2
D40-L528-10D-C	钢	40	40	528	368	G1/2
D50-L518-7D-C	钢	40	50	518	318	G1/2
D50-L668-10D-C	钢	40	50	668	468	G1/2
D60-L628-7D-C	钢	40	60	628	388	G3/4
D60-L808-10D-C	钢	40	60	808	568	G3/4

备件

型号	夹紧螺钉	扳手
D16-L..., G16-L...	SRM3X10DIN912	HW2.5
D20-L..., G20-L...	SRM3.5X10DIN912	HW2.5
D25-L...	SRM4X12DIN912	HW3.0
D32-L...	SRM5X12DIN912	HW4.0
D40-L..., D50-L... D60-L...	SRM6X16DIN912-12.9	HW5.0

MEMO

MEMO

访问我们的网站和应用程序了解更多信息！

www.tungaloy.com

总公司　泰珂洛超硬工具 (上海) 有限公司

ADD : 上海市闸北区江场三路 88 号 401 室

TEL : 021-36321879　36321880

FAX : 021-36321918

大连分公司

ADD : 大连经济技术开发区铁山中路 62 号

TEL : 0411-87963170

FAX : 0411-87963141

广州分公司

ADD : 广州市番禺区沙头街禺山西路 329 号
4 座 1 栋 1410 单元

TEL : 020-38395085　38395116

FAX : 020-38395106

成都办事处

ADD : 四川省成都市高新区天府二街复城国际
广场 T4 栋 2701 号

TEL : 028-61500820

FAX : 028-61500821

天津分公司

ADD : 天津市河西区怒江道北侧创智东园
2 号楼 1007 室

TEL : 022-83709199

FAX : 022-83709198

西安办事处

ADD : 陕西省西安市高新区锦业一路 56 号
研祥城市广场 B 座 2028 号

TEL : 029-88861380

FAX : 029-88861379

Member IMC Group Tungaloy

www.tungaloy.com/cn

follow us at:
facebook.com/tungaloyjapan
twitter.com/tungaloyjapan

To see this product in action visit:

Tung-TV

www.youtube.com/tungaloycorporation

Distributed by:

DOWNLOAD
Dr. Carbide App

Dr. Carbide Tungaloy

FIND US ON THE CLOUD!
machiningcloud.com

Available on the App Store

GET IT ON Google play

AS9100 Certified
78006
2015.11.04

ISO14001 Certified
EC97J1123
1997.11.26

Produced from Recycled paper　Oct. 2019 (TJ)